24352

Options - Plaque d'adaptation 95 x 150 mm

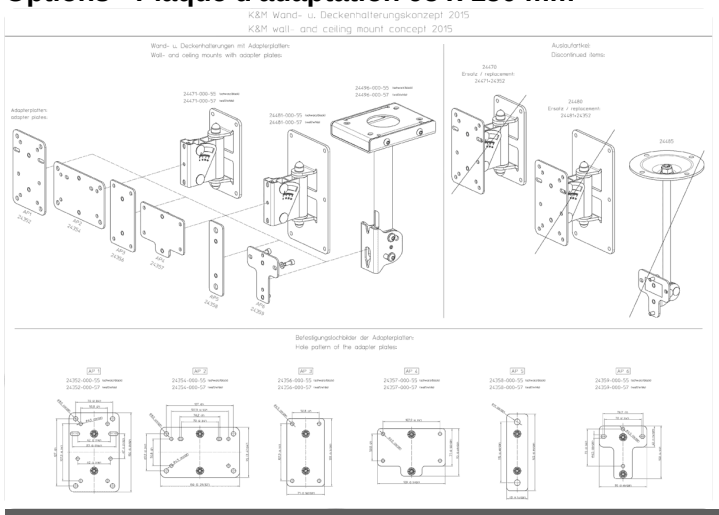

Présentation

Compatibilité : 19780, 24471, 24481, 24496

Spécifications

Formats de montage :
69,9 x 127 mm - M8
50,8 x 107,9 mm - M6
62 x 47 mm - M6
70 à 76,2 mm - M6